COOLENS®
视清科技

规格书

LTCM430H-72-M58-AL

扁平线扫远心镜头

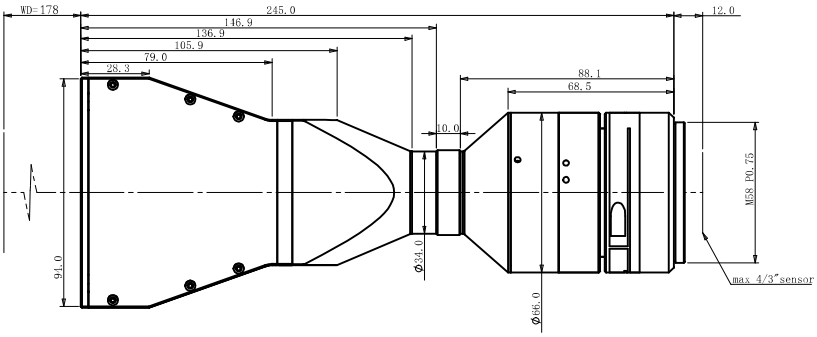

光学参数

物方视场 FOV(Φmm)	72
放大倍率 β(x)	0.328
物方工作距 WD(mm)	178±3
支持 CCD 尺寸 (Φmm)	23.6(4/3")
像方最佳 F/#	6.9
像方 MTF30 (lp/mm)	>132
物方景深 DoF(mm)	±6.0@F16
像方畸变 (% max)	<0.1
物方远心度 (° max)	<0.1
物像距 I/O(mm)	435±3

视野范围 (mm x mm)

14.3mm 2K	43.6

机械参数

相机接口	M58
镜头总长 (mm)	245.0
净重 (kg)	1.5