COOLENS®
视清科技

规格书

DTCA430-42-C

高性能工业镜头

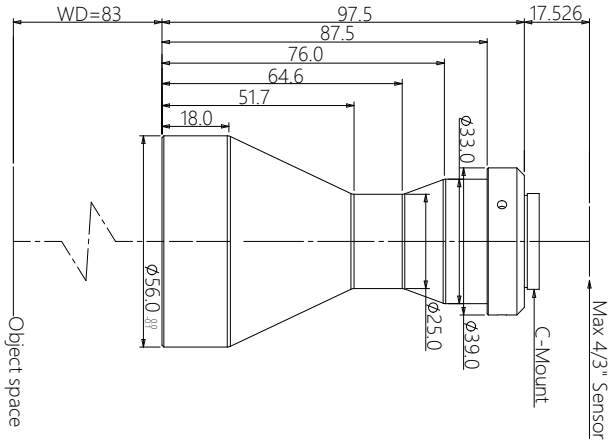

DTCA系列工业镜头特点

- DTCA 系列专为高精度尤其是大靶面成像系统设计。
- 最高可支持 35mm 全画幅面阵相机。
- 大相对孔径，十分接近衍射极限的成像质量，匹配高像素相机。
- 可选配有可调节光栏，为景深与分辨率的平衡使用提供了便利。

光学参数

物方视场 FOV(Φmm)	42
放大倍率 β(x)	0.550
物方工作距 WD(mm)	83±1
支持 CCD 尺寸 (Φmm)	23.0(4/3")
像方 F/#	8.0
像方 MTF30(lp/mm)	>110
物方景深 DoF(mm)	±1.1@F8.0
像方畸变 (% max)	<0.1
物方远心度 (° max)	<0.1
物像距 I/O(mm)	198±1

机械参数

相机接口	C
镜头总长 (mm)	97.5
净重（kg）	0.2
可变光栏	无
是否同轴光	否

视野范围 (mm x mm)

4/3" 基恩士 21M (17.86x14.32)	32.5x26.0
4/3" PYTHON 12K (18.43x13.82)	33.5x25.1
4/3" CMV8000 (18.48x13.73)	33.6x25.0